Контроллер проводной KF-800M

Новый интеллектуальный контроллер (KF-800M) рекуператора HRV-AG предназначен для контроля температуры и концентрации CO2 в помещении в режиме реального времени.

Выходной сигнал контроллера непосредственно производит запуск/остановку вентилятора, изменяет скорость его вращения, а также включает, при необходимости ТЭН для подогрева слишком холодного входящего воздуха.

Габаритные размеры контроллера

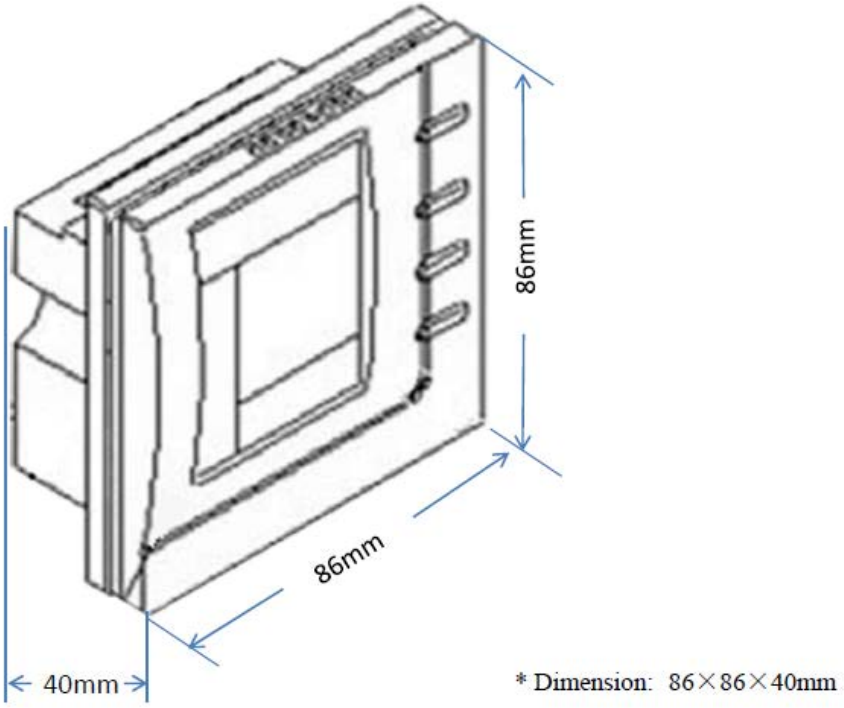

Назначение кнопок контроллера:

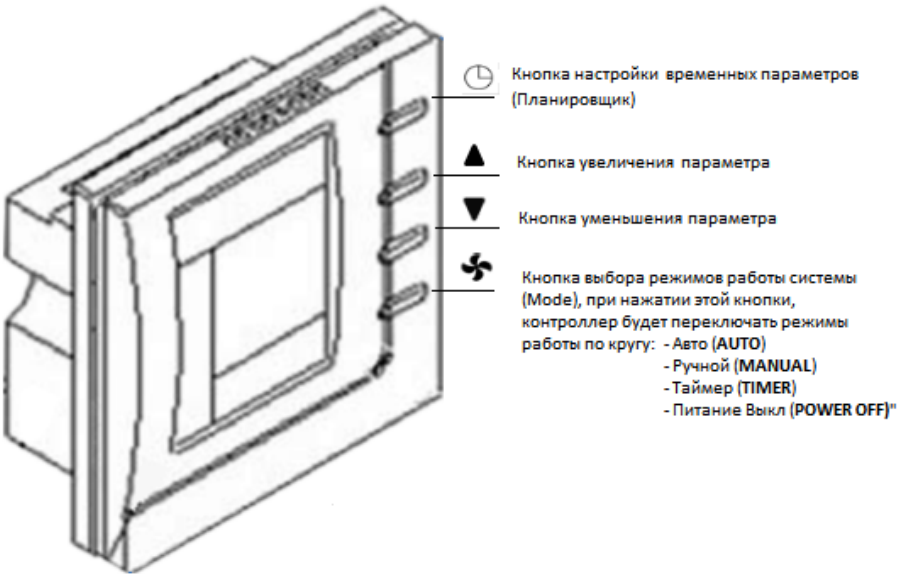

Дисплей контроллера

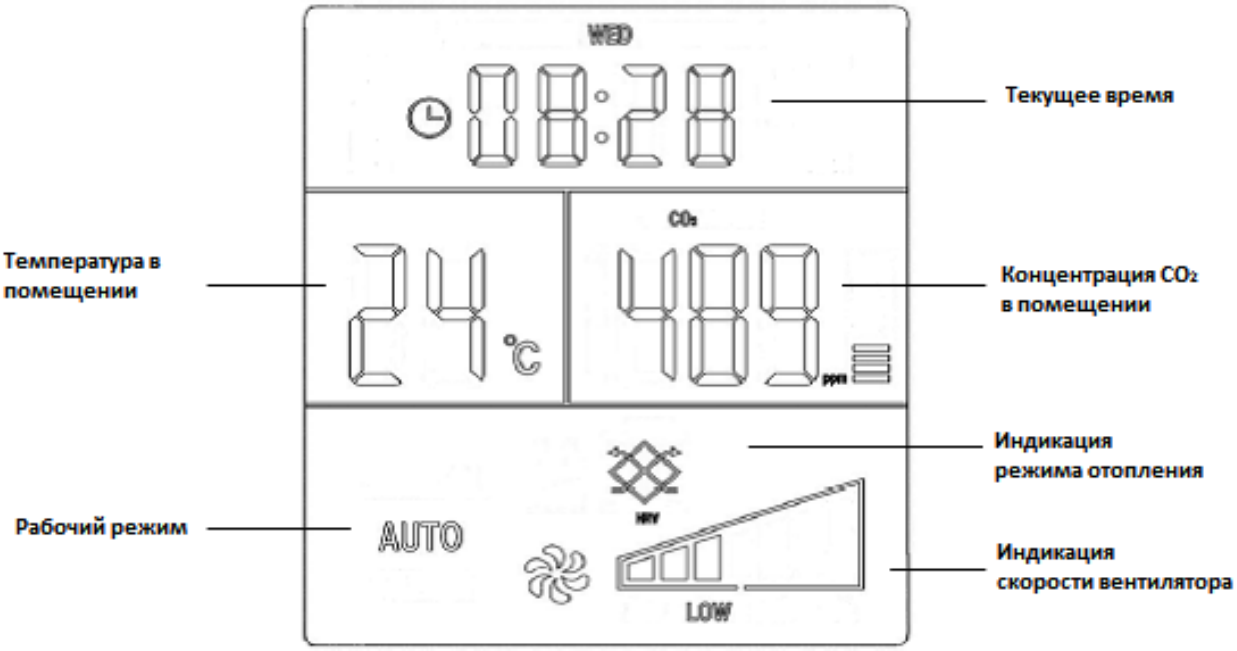

Режимы работы рекуператора, задаваемые с контроллера:

1. **AUTO** mode (**автоматический** режим):
   - **high speed** (высокая скорость вентилятора): при превышении значения концентрации CO_2 = 300 ppm (300 частей на миллион);
   - **middle speed** (средняя скорость вентилятора): при превышении значения концентрации CO_2 = 100 ppm (100 частей на миллион);
   - **low speed** (низкая скорость вентилятора): концентрация CO_2 ненамного превышает значение заданной концентрации с контроллера;
   - **stop** (остановка вентилятора): концентрация CO_2 ниже заданного значения концентрации с контроллера.

Примечание:

- ✓ *Для установки значения параметра концентрации CO_2, для запуска вентилятора в автоматическом режиме, нажмите одновременно кнопки ▲▼ на одну секунду, при этом появится мерцающее значение параметра концентрации CO_2, выберите кнопкой ▲ или ▼ нужное значения концентрации (можно выбрать в пределах от 350 до 600 ppm).*
- ✓ *Контроллер вернется в нормальное рабочее состояние и автоматически сохранит настройки, если вы не будете нажимать кнопки контроллера, после изменения параметра, более 10 секунд.*

2. **MANUAL** mode (**ручной** режим):
   - Нажатием кнопок ▲ или ▼ в этом режиме, можно выбрать скорость вентилятора: LOW - низкая скорость, MED - средняя скорость, HIG - высокая скорость, OFF – stop.

Примечание:

- ✓ Контроллер вернется в нормальное рабочее состояние и автоматически сохранит настройки, если вы не будете нажимать кнопки контроллера, после изменения параметра, более 10 секунд, при этом вентилятор будет работать в соответствии с выбранными настройками, настройки по пределам концентрации CO_2 затронуты не будут.

3. Кнопка «Временные параметры (Планировщик) - позволяет запланировать запуски системы в заданное время с заданной скоростью вентилятора и останавливать ее в соответствии с заданным графиком.
   - Для установки Временных параметров нажмите кнопку ◷ на 2 секунды.
   - Кратковременно нажмите кнопку ◷ для ввода текущего дня недели (соответствующий параметр будет мигать), измените значение кнопками ▲ и ▼;
   - Кратковременно нажмите кнопку ◷ для ввода времени, (соответствующий параметр будет мигать), измените значение кнопками ▲ и ▼;
   - После окончания установки местного времени, нажмите кнопку , для входа в первую настройку «Планировщика» – установки дня недели;
   - Нажмите кнопку ◷, чтобы перейти к установке времени (часов и минут) 1-го периода в первый день недели (соответствующий параметр будет мигать), измените значение кнопками ▲ и ▼;
   - Нажмите кнопку ◷, чтобы перейти к установке скорости вентилятора, измените значение кнопками ▲ и ▼;
   - После завершения настройки, нажмите кнопку , чтобы ввести 2-й период времени работы в первый день недели.
   - Повторите описанные выше шаги, чтобы закончить настройки всех 28 периодов.

Примечание:

- ✓ *Контроллер позволяет установить 4 периода работы на каждый день недели (с понедельника до воскресенья), до 28 периодов в общей сложности.*
- ✓ *Контроллер вернется в нормальное рабочее состояние и автоматически сохранит настройки, если вы не будете нажимать кнопки контроллера, после изменения параметра, более 10 секунд.*
- ✓ *При Концентрации CO_2 менее 500 ppm на контролере горит - зеленая подсветка,*
- ✓ *При Концентрации CO_2 от 500 до 799 ppm – желтая подсветка*
- ✓ *При Концентрации CO_2 выше, чем 800 ppm, горит красная подсветка.*

Внимание!!! Подсветка контроллера не отключается!